Foundations Worldwide, Inc.
5216 Portside Dr., Medina, OH 44256 USA • PH: 1 330.722.5033 • FAX: 1 330.722.5037
www.childcraftbaby.com

Dresser Drawer Front Replacement Instructions
Dresser Tiroir Avant Instructions De Remplacement

ASSEMBLY INSTRUCTIONS - INSTRUCTIONS DE MONTAGE

The following instructions are provided as a generic guide to replacement of the drawer fronts on various dressers and furniture. The style, number of screws, types of hardware and handles may vary.

Les instructions suivantes sont fournies à titre indicatif générique pour le remplacement des façades de tiroirs sur divers buffets et meubles. Le style, nombre de vis, et les types de matériel et poignées peuvent varier.

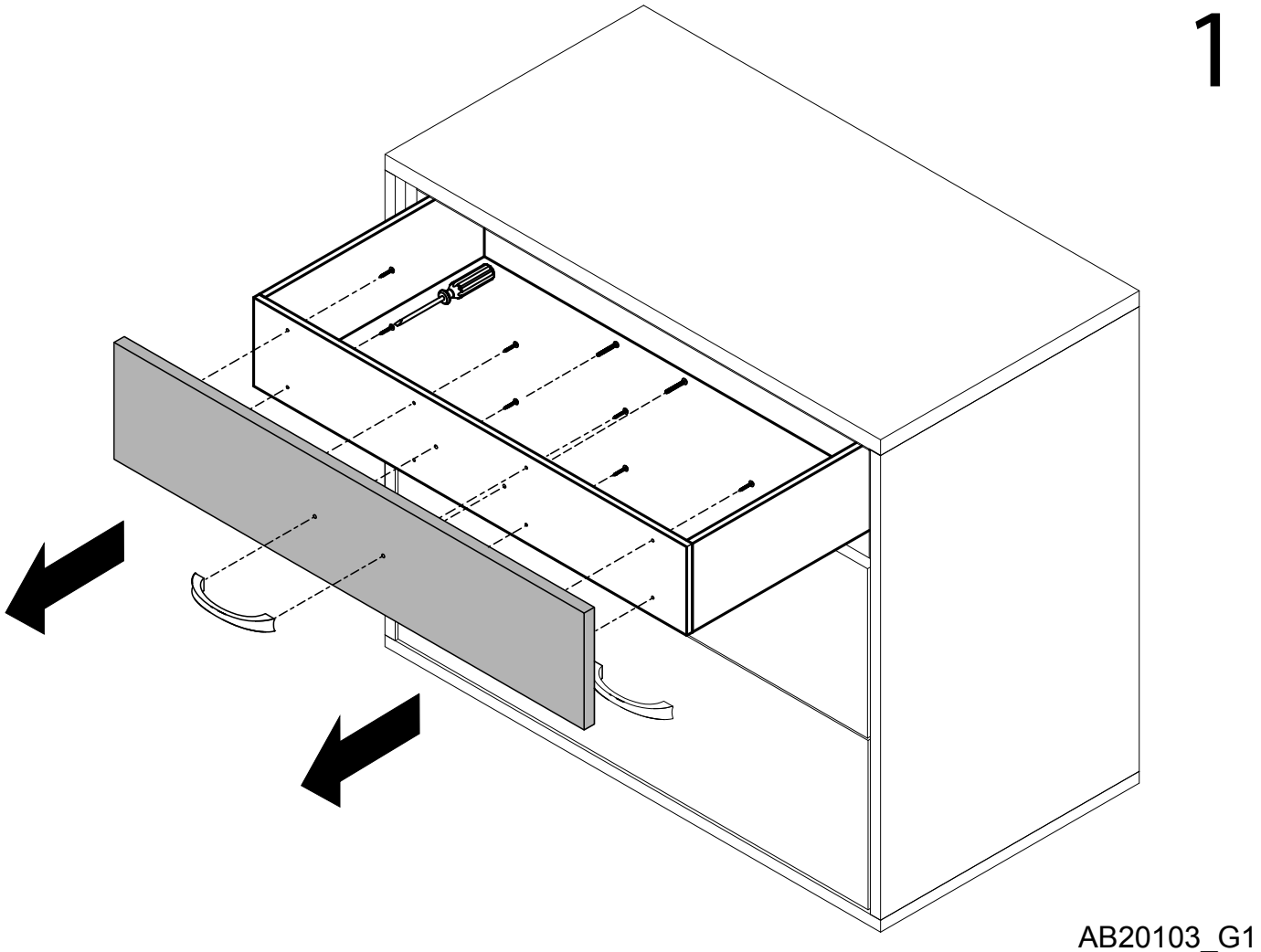

Remove drawer front assembly. Save handle and screws for new drawer front.
Retirez l'assemblage avant du tiroir. Gardez la poignée et les vis pour le nouveau devant du tiroir.

2

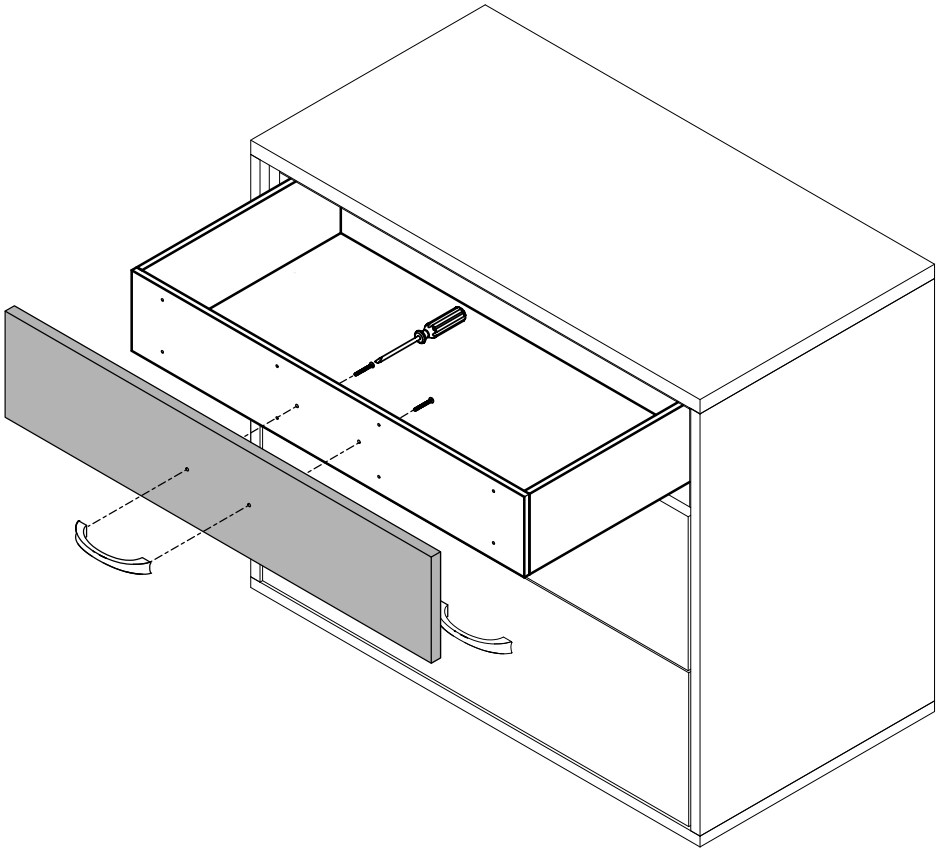

AB20103_G2

Attach new drawer front using handle and handle screws only. Snug screws but do not tighten.
Fixez le nouveau devant du tiroir à l'aide de la poignée et vissez uniquement les vis.
Vis bien serrées mais ne pas serrer.

3

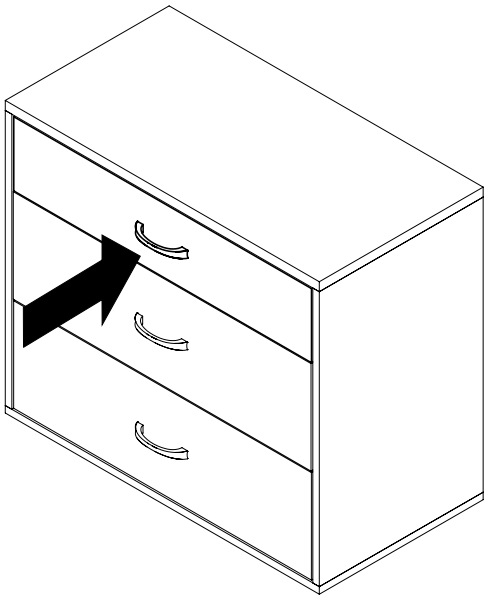

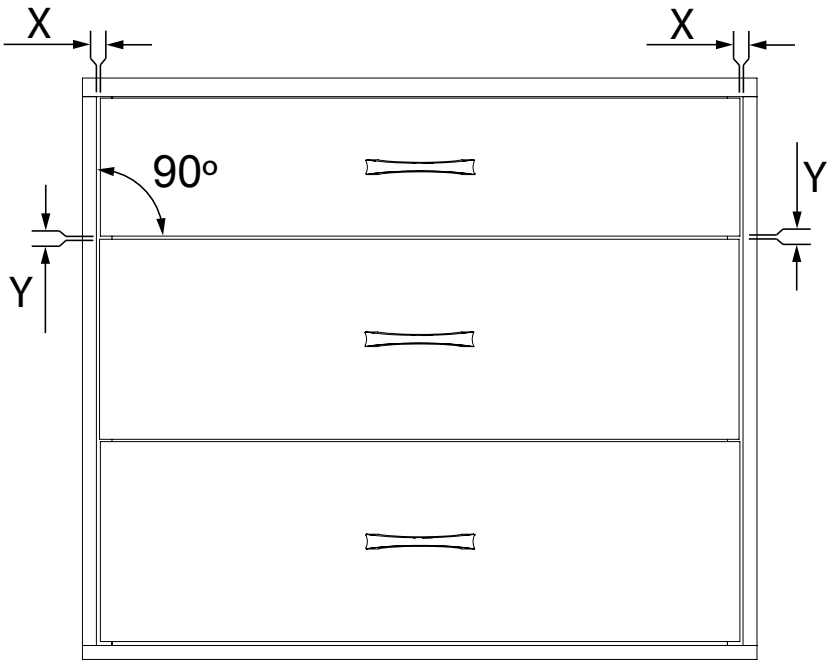

AB20103_G3

Close drawer and square up front to dresser cabinet.
Fermez le tiroir et placez-le devant le meuble de rangement.

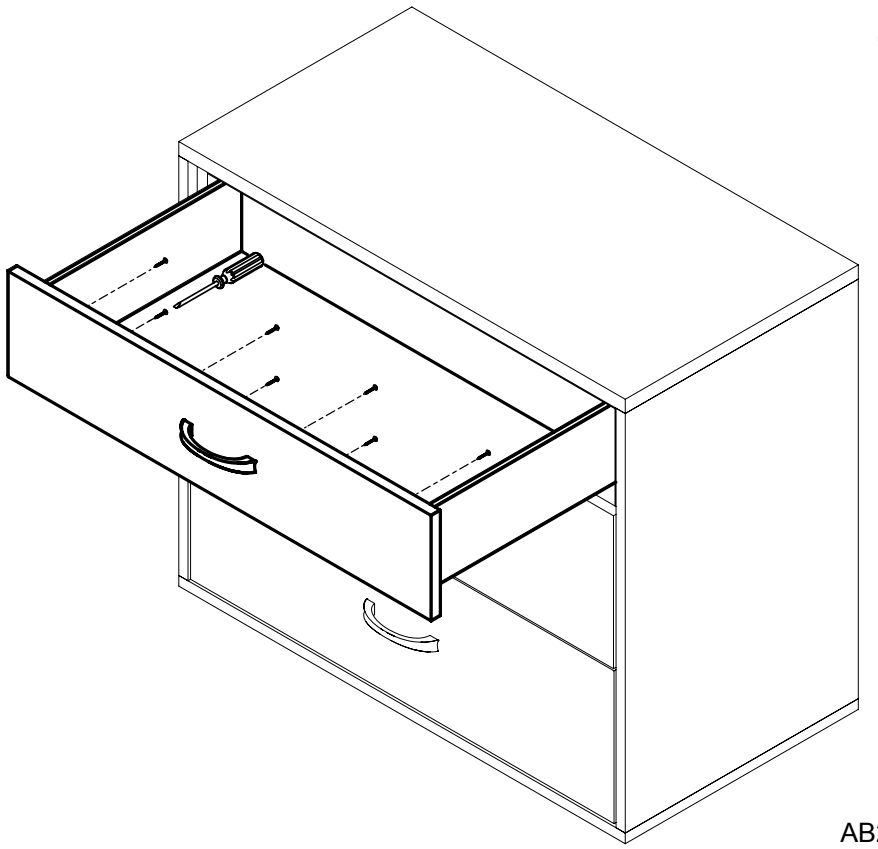

Install drawer front screws and tighten all screws.
Installez les vis avant du tiroir et serrez toutes les vis.

If you need assistance with assembly, go to our website at www.childcraftbaby.com or call for assistance at 1-877-716-2757 (U.S. Only) or 1-330-722-5033 (Monday through Friday, 9:00 a.m.– 4:00 p.m. Eastern Time). Please have the model number and manufacture date available when you call or write us at:
Foundations, 5216 Portside Dr., Medina, OH. 44256

Si vous avez besoin d'aide avec l'ensemble, veuillez consulter notre site Web à www.childcraftbaby.com ou demander de l'aide au 1-877-716-2757 (États-Unis uniquement) ou 1-330-722-5033 (du lundi au vendredi, 9h 00 h à 16h00 heure de l'Est). Se il vous plaît avoir le numéro de modèle et la date disponibles fabriquer lorsque vous appelez ou nous écrire à:
Foundations, 5216 Portside Dr, Medina, OH. 44256